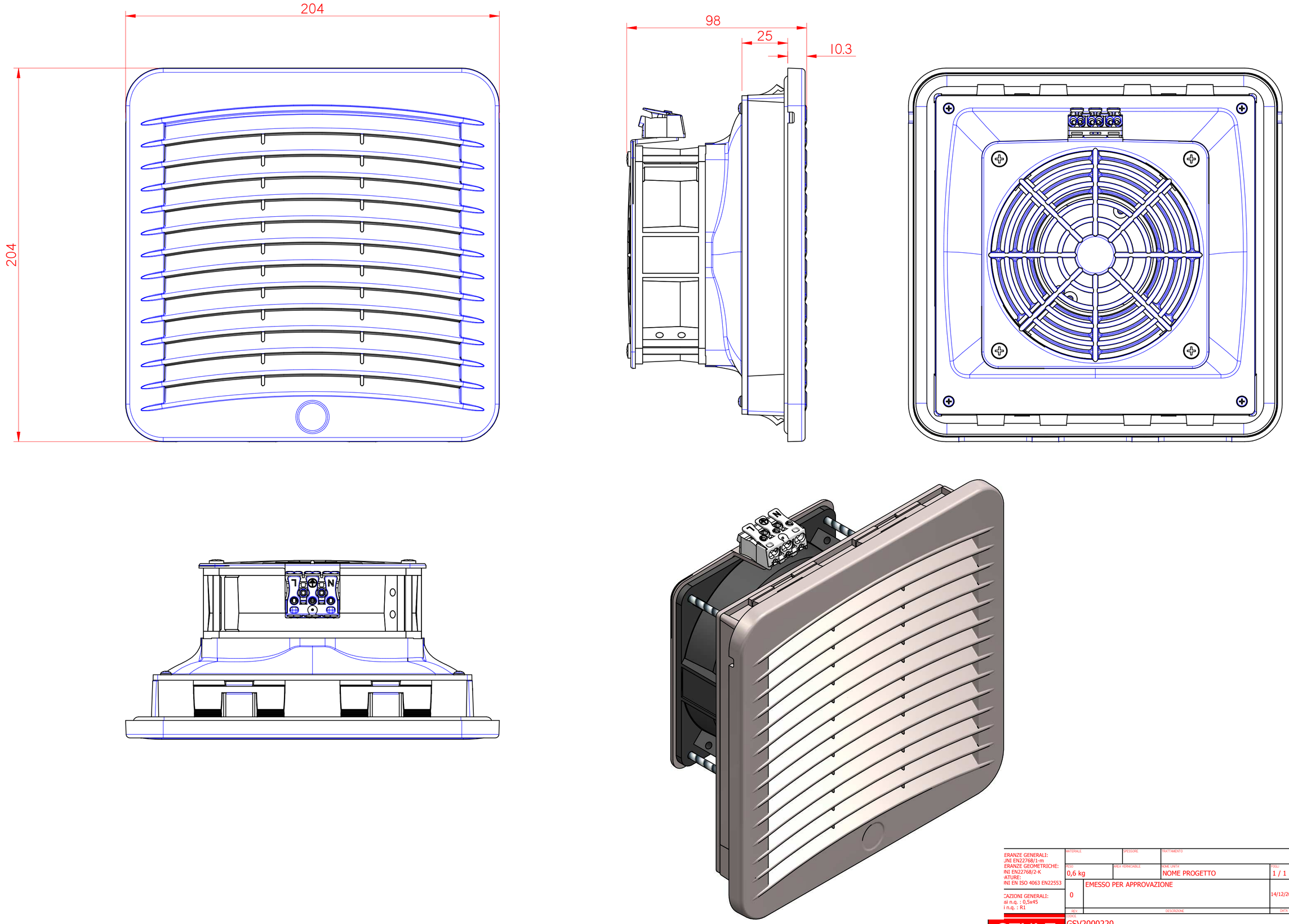


| | | | | | | |
|---|---|---|---|---|---|---|
| ERANZE GENERALI: UNI EN22768/1-m ERANZE GEOMETRICHE: INI EN22768/2-K ATURE: INI EN ISO 4063 EN22553 | MATERIALE | SPESSORE | TRATTAMENTO | | | |
| | PESO 0,6 kg | AREA VERNICIABILE | NOME UNITA' NOME PROGETTO | FOGLI 1 / 1 | FAMIGLIA FAMIGLIA | |
| CAZIONI GENERALI: si n.q. : 0,5x45 i n.q. : R1 | 0 | EMESSO PER APPROVAZIONE | | 14/12/2015 | Vesentini | Manzati |
| | REV. | DESCRIZIONE | | DATA | DISEGNATO | VERIFICATO |

STULZ

| | | |
|---|---|---|
| CODICE GSV2000220 | | |
| DENOMINAZIONE GRIGLIA ASSEMBLATA | DISEGNO N° GSV2000220 | REV. 0 |

Documento di proprieta' della Stulz S.p.A. Riproduzione vietata senza autorizzazione